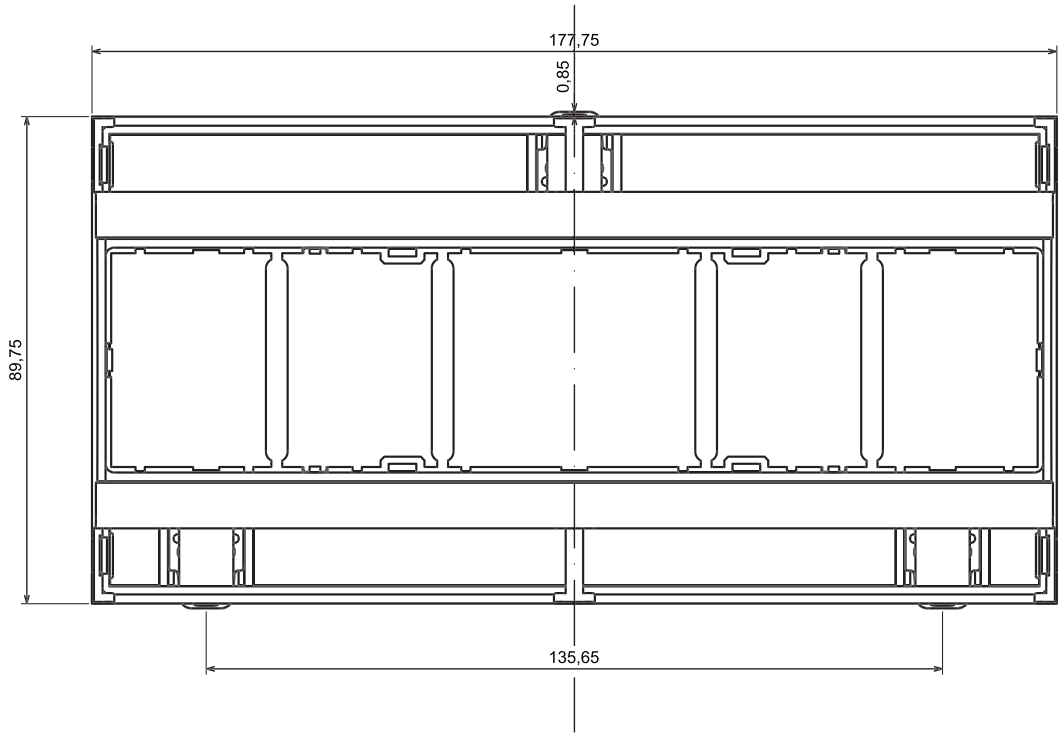
177,75
0,85
89,75
135,65

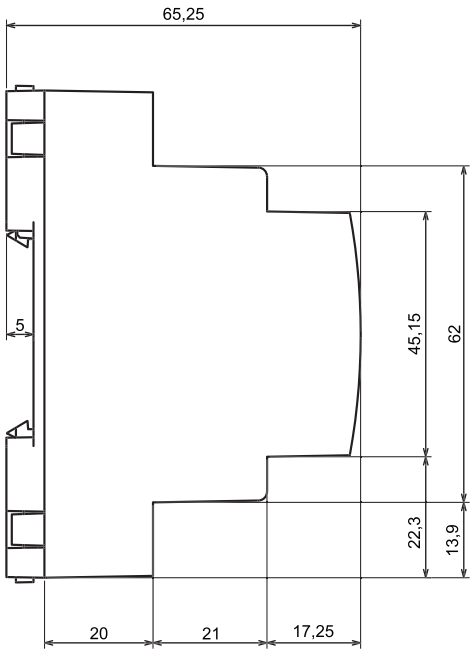
65,25
5
45,15
62
22,3
13,9
20
21
17,25

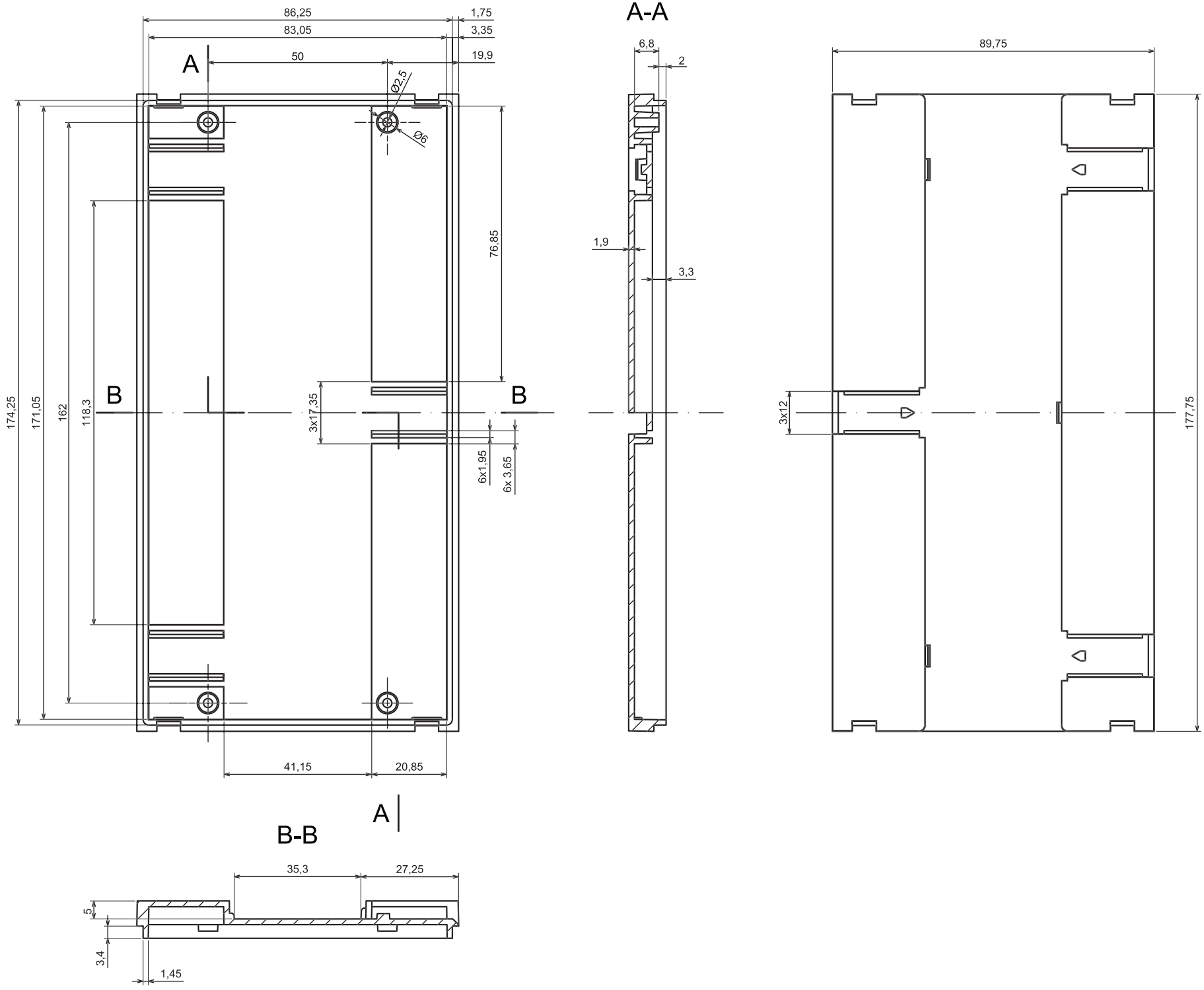
A-A
B-B
86,25
83,05
50
1,75
3,35
19,9
Ø2,5
Ø6
76,85
174,25
171,05
162
118,3
3x17,35
6x1,95
6x 3,65
41,15
20,85
6,8
2
1,9
3,3
89,75
3x12
177,75
35,3
27,25
5
3,4
1,45

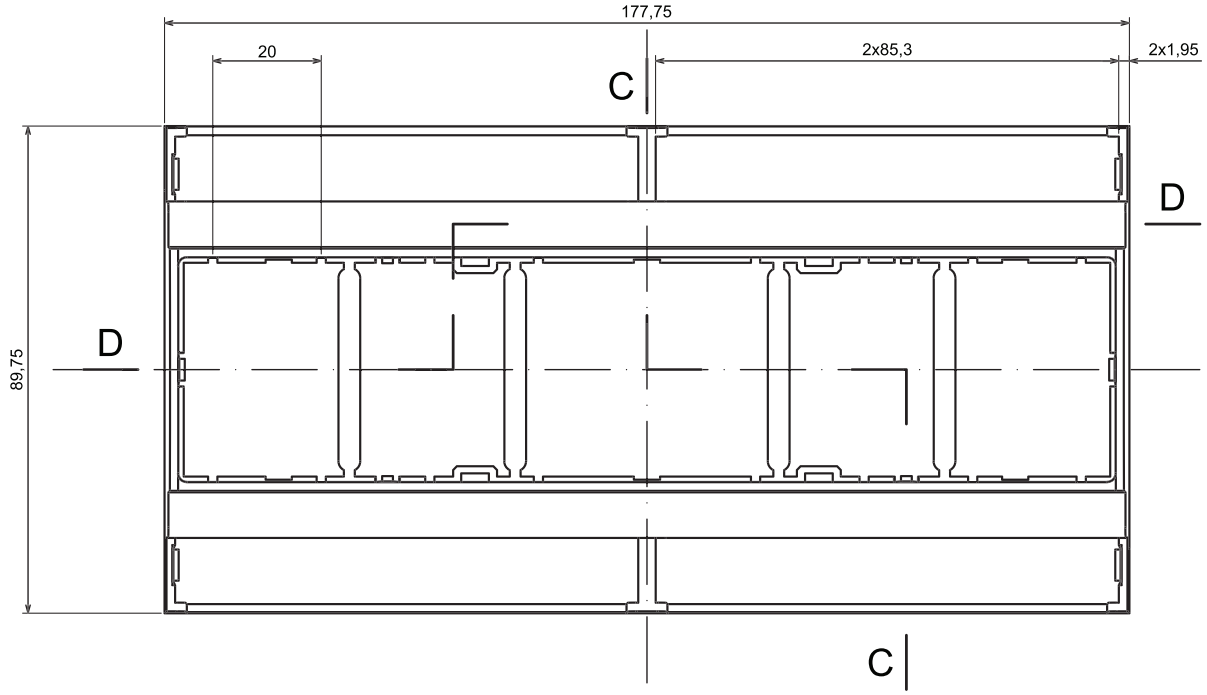
177,75
20
2x85,3
2x1,95
C
D
D
89,75
C

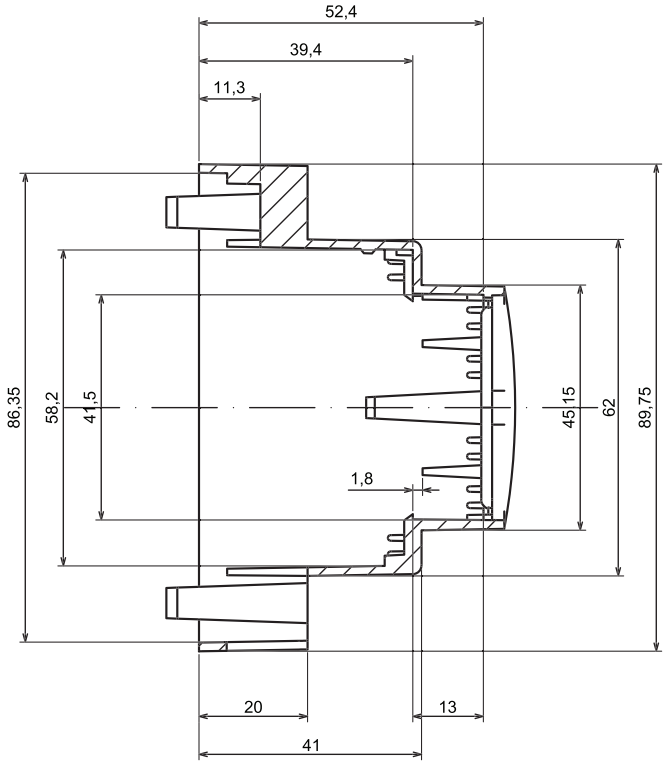
52,4
39,4
11,3
86,35
58,2
41,5
45
15
62
89,75
1,8
20
13
41

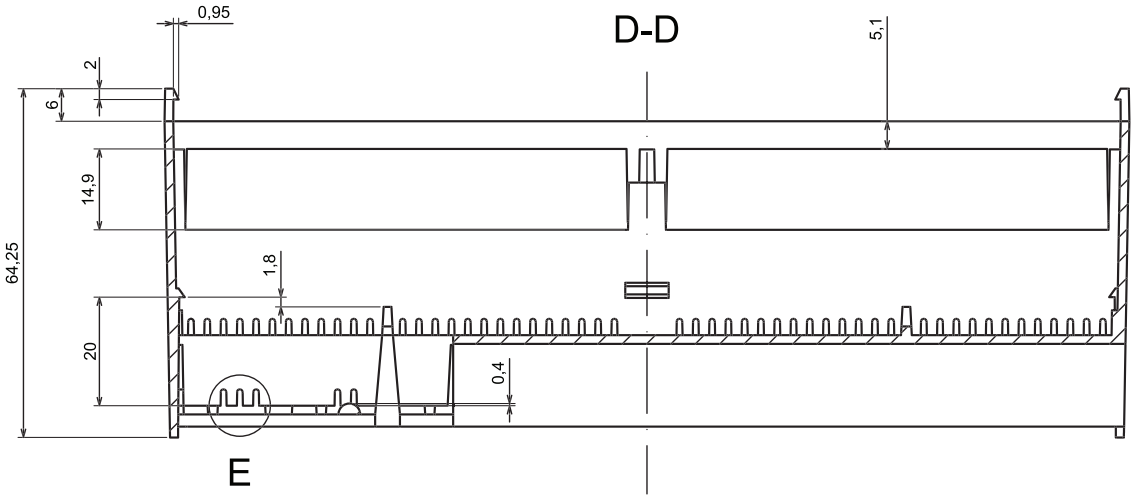
0,95
D-D
5,1
2
6
14,9
64,25
1,8
20
0,4
E

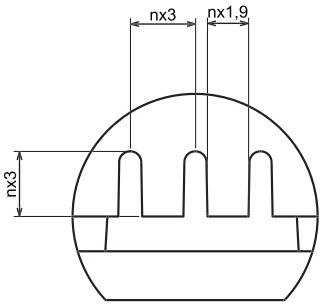
nx3
nx1,9
nx3

E (4.0000)

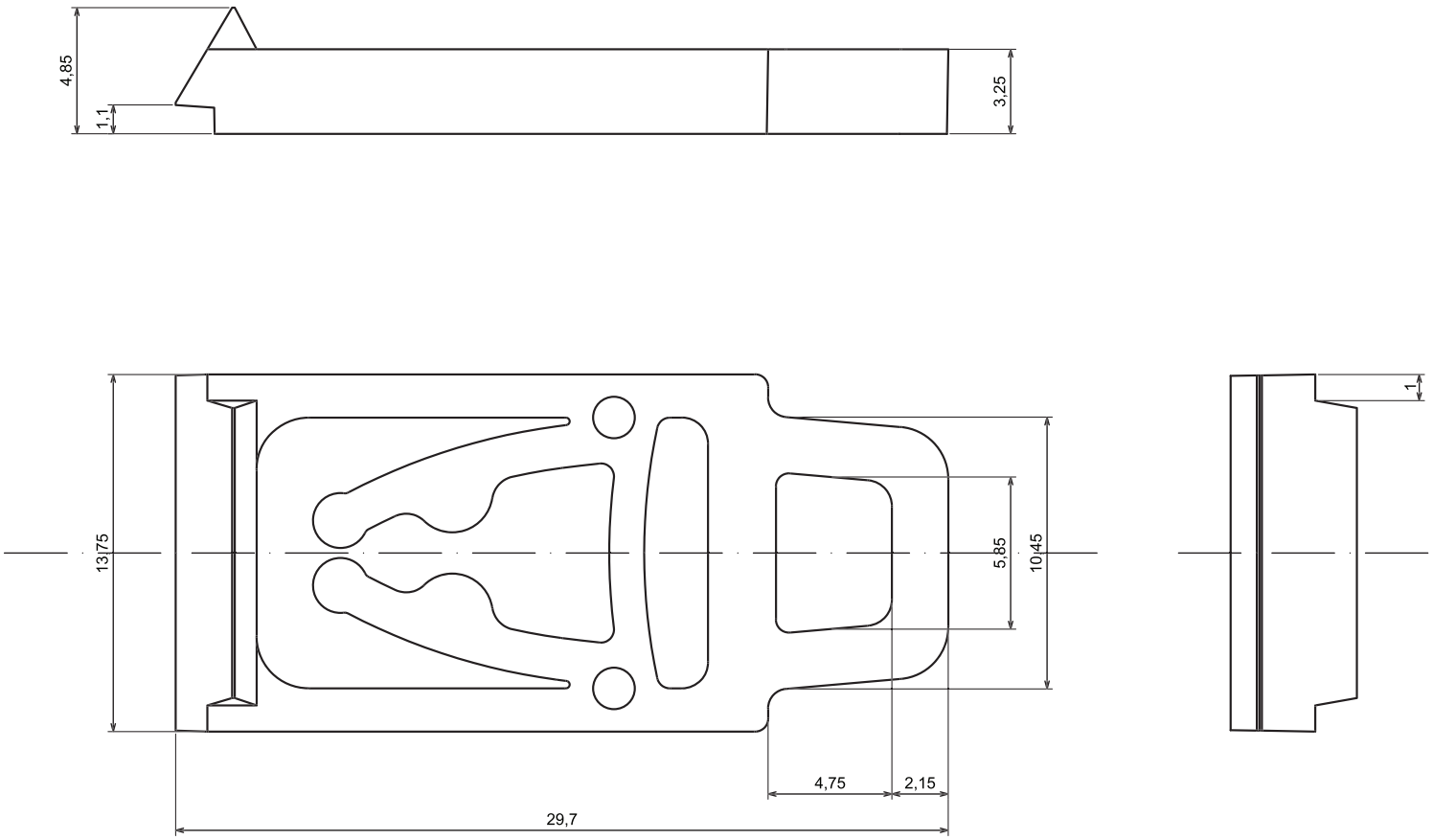
4,85
1,1
3,25
13,75
5,85
10,45
4,75
2,15
29,7
1